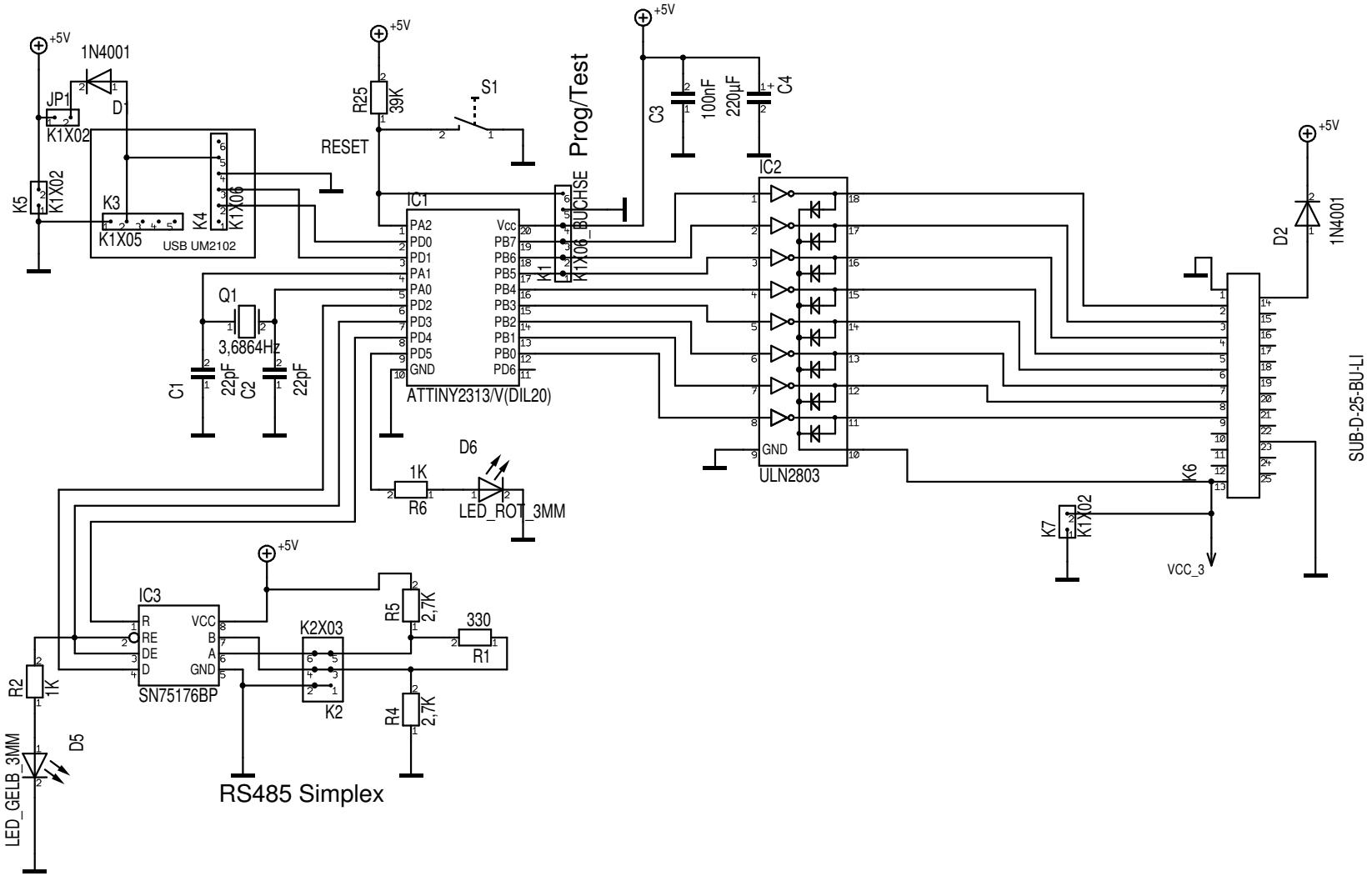

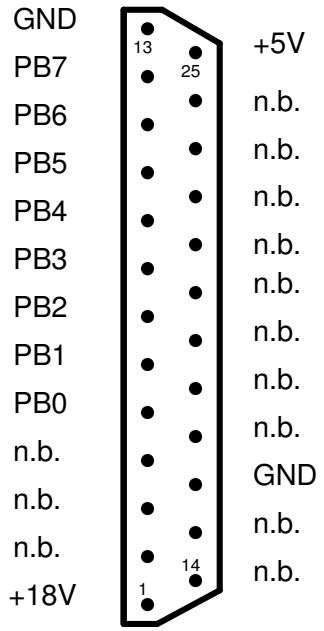

Maßstab	100,00%	Firma	FdSoft	Zeichner FdSoft	Blatt
Änderung	09.09.14	20:21		Titel	
Ausgabe	09.09.14	20:25		RS485 Interface & 8Port Out	
Datei	IFC2313S8.T3001			Projekt IFC2313S8	